# APPAREIL À TEMPÉRER L'EAU

## REFROIDISSEMENT DE L'EAU CHAUDE USÉE

Le Drane-kooler est un appareil qui permet de tempérer l'eau en mélangeant de l'eau froide à l'eau chaude rejetée par différents systèmes, comme un humidificateur, afin d'en abaisser la température avant l'évacuation dans le réseau d'égout municipal.

L'emploi d'un appareil à tempérer l'eau s'avère utile pour deux raisons. Premièrement, la plupart des services des eaux interdisent le déversement d'une eau à une température supérieure à 60 °C dans leurs canalisations. Deuxièmement, les tuyaux de vidange en PVC peuvent être endommagés par une eau trop chaude. Dans les deux cas, le Drane-kooler est la solution qui s'impose !

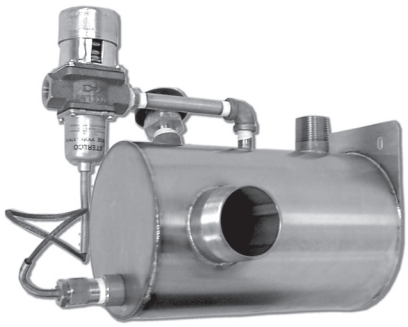

Le Drane-kooler tempère l'eau chaude évacuée des humidificateurs à évaporation ou autres appareils, refroidissant l'eau avant son déversement dans un réseau d'égout municipal ou un tuyau en PVC.

## NOUVELLE CONCEPTION HORIZONTALE !

Une nouvelle orientation horizontale d'encombrement minimum et une sortie de vidange latérale fournissent un espace suffisant pour permettre le montage du Drane-kooler directement au-dessous d'un humidificateur DriSteem. L'appareil occupe ainsi peu d'espace au sol tout en facilitant le passage d'une tuyauterie d'évacuation inclinée.

## SON FONCTIONNEMENT : CHAUD + FROID = TEMPÉRÉ !

1. L'eau chaude évacuée d'un humidificateur ou autre appareil entre dans le Drane-kooler par la tuyauterie montée sur le raccord fileté supérieur. Un clapet anti-dépression empêche le retour d'eau dans le système d'eau potable.

2. L'eau froide arrive par une vanne thermostatique. La vanne et la conception simple du Drane-kooler garantissent le mélange efficace de l'eau froide et chaude. Le détecteur de la vanne, situé près de la sortie, assure que la température de l'eau s'écoulant du Drane-kooler est égale ou inférieure à 60 °C* avant de se déverser dans le système d'égout municipal.

3. L'eau tempérée à 60 °C* ou moins s'écoule par la sortie latérale pour s'évacuer en toute sécurité dans un réseau d'égout municipal ou un tuyau en PVC.

* Consulter le tableau des capacités sur la page suivante.

### FIABILITÉ DE LA VANNE NON ÉLECTRIQUE

La vanne thermostatique a déjà démontré sa fiabilité et son fonctionnement sans entretien. Et comme elle ne fonctionne pas à l'électricité, elle ne nécessite aucun câblage !

### PLUSIEURS OPTIONS DE MONTAGE

Le Drane-kooler peut être monté en fixant la plaque de montage intégrée sur un mur ou sur un châssis d'installation au sol réglable, ou bien il peut être suspendu à un support. Ces différentes options d'installation permettent au Drane-kooler d'être bien maintenu en place et non pas soutenu entièrement par la tuyauterie.

**Table 2-1: Raccordements du Drane-kooler**

| | |
|---|---|
| Raccord à l'arrivée d'eau chaude | 1" (DN25) |
| Raccord à la sortie d'eau tempérée | 2" (DN50) |
| Raccord à l'arrivée d'eau froide | 3/8" (DN10) |

**FIGURE 2-1: DIMENSIONS DU DRANE-KOOLER**

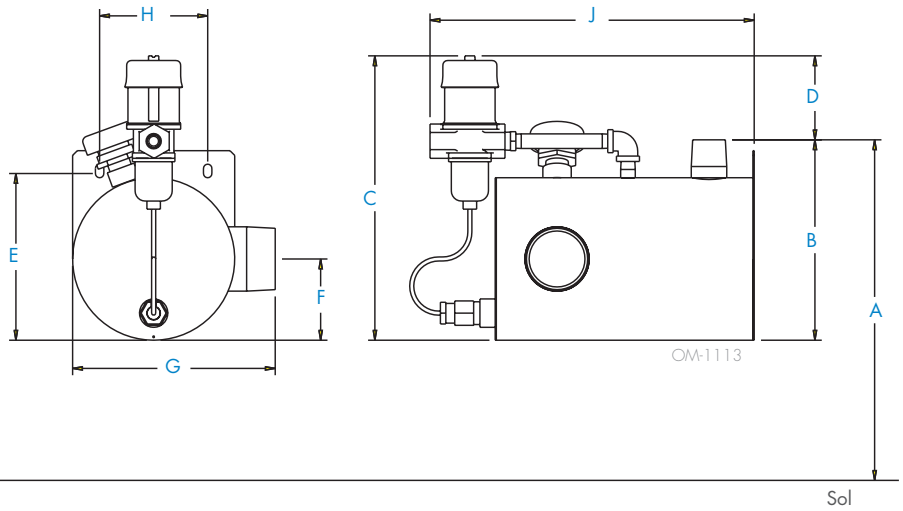


**Table 2-2: Capacités du Drane-kooler***

| | Débit maximum | | Température maximale | |
|---|---|---|---|---|
| | U.S. gpm | L/m | °F | °C |
| Arrivée d'eau chaude | 6 | 22.7 | 212 | 100 |
| Arrivée d'eau froide** | 6 | 22.7 | 70 | 21 |
| Sortie d'eau tempérée | 12 | 45.4 | 140 | 60 |

* Ces résultats sont obtenus lorsqu'un seul humidificateur est raccordé à un Drane-kooler, avec une distance verticale de 3 m maximum entre les deux appareils. Si le Drane-kooler doit être raccordé à plusieurs humidificateurs ou si la distance verticale est supérieure à 3 m, consulter le fabricant.
** La pression d'arrivée de l'eau froide doit se situer entre 170 kPa et 550 kPa.

**Table 2-3: Dimensions du Drane-kooler**

| | Description | Inches (mm) |
|---|---|---|
| A | Hauteur avec châssis d'installation au sol (du sol à la partie supérieure de l'arrivée d'eau chaude, par échelons de 25 mm) | 8.25 to 12.25 (210 to 312) |
| | Hauteur avec châssis d'installation au sol et extension (du sol à la partie supérieure de l'arrivée d'eau chaude, par échelons de 25 mm) | 13.25 to 20.25 (337 to 515) |
| B | Hauteur entre la partie inférieure de la cuve et la partie supérieure de l'arrivée d'eau chaude | 7.5 (191) |
| C | Hauteur entre la partie inférieure de la cuve et la partie supérieure de la vanne | 10.5 (268) |
| D | Hauteur entre la partie supérieure de l'arrivée d'eau chaude et la partie supérieure de la vanne | 3.0 (76) |
| E | Hauteur entre la partie inférieure de la cuve et le centre du trou de montage | 6.25 (159) |
| F | Hauteur entre la partie inférieure de la cuve et le centre de la sortie d'eau tempérée | 3.0 (76) |
| G | Largeur de la cuve et de la sortie d'eau tempérée | 7.5 (191) |
| H | Largeur entre les trous de la plaque de montage, de centre à centre | 4.0 (102) |
| J | Longueur entre l'entrée de la vanne et la plaque de montage | 12.0 (305) |

**FIGURE 3-1: OPTIONS DE MONTAGE**

Le Drane-kooler est muni d'une plaque de montage intégrée pour le montage mural. Un châssis d'installation au sol réglable est disponible sur commande pour le montage au sol et un assemblage (en option) peut être commandé pour le montage en position suspendue. Voir le tableau des dimensions sur la page ci-contre pour connaître les hauteurs du châssis d'installation au sol réglable.

**MONTAGE MURAL**

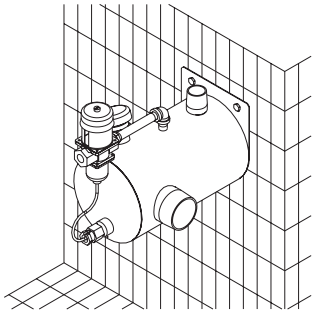


**MONTAGE AU SOL**

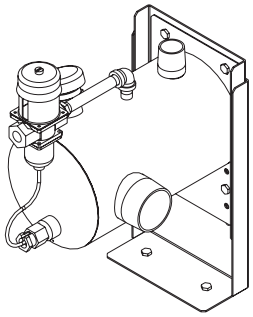


**MONTAGE EN POSITION SUSPENDUE***

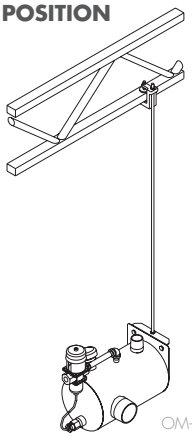


* Le dispositif de suspension en option comprend un support en L, deux écrous et deux boulons qui se vissent au Drane-kooler. L'attache-support et la tige filetée M8 ne sont pas fournies.

**FIGURE 3-2: OPTION DE MONTAGE**

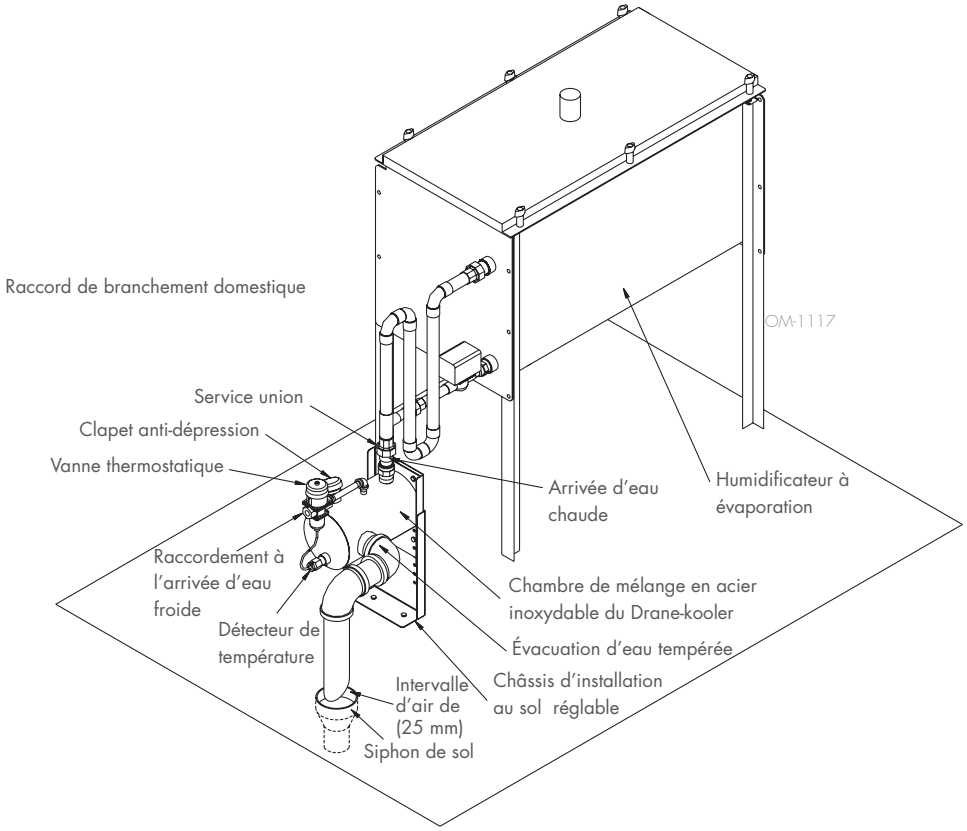

**DRI-STEEM Corporation**
A subsidiary of Research Products Corporation
DriSteem U.S. operations are ISO 9001:2015 certified

U.S. Headquarters:
14949 Technology Drive
Eden Prairie, MN 55344
800-328-4447 or 952-949-2415
952-229-3200 (fax)

European office:
Marc Briers
Grote Hellekensstraat 54 b
B-3520 Zonhoven
Belgium
+3211823595 (voice)
+3211817948 (fax)
E-mail: marc.briers@dristeem.com

Continuous product improvement is a policy of DriSteem Corporation; therefore, product features and specifications are subject to change without notice.

DriSteem and Vapor-logic are registered trademarks of Research Products Corporation and are filed for trademark registration in Canada and the European community.

Drane-kooler is a trademark of Research Products Corporation and are filed for trademark registration in Canada and the European community.

Product and corporate names used in this document may be trademarks or registered trademarks. They are used for explanation only without intent to infringe.

© 2015 Research Products Corporation

Intertek

Form No. Drane-kooler-PDS-FR-0615

**EXPECT QUALITY FROM THE INDUSTRY LEADER**

For more than 45 years, DriSteem has been leading the industry with creative and reliable humidification solutions. Our focus on quality is evident in the construction of DriSteem Evaporative Cooling Systems. DriSteem leads the industry with a Two-year Limited Warranty and optional extended warranty.

For more information
www.dristeem.com
sales@dristeem.com

For the most recent product information visit our website:
www.dristeem.com

FSC Mixed Sources
Product group from well-managed forests, controlled sources and recycled wood or fiber
Cert no. XXX-XXX-000
www.fsc.org
© 1996 Forest Stewardship Council

driSteem™