DATE	REV	RECORD	DR
10/19	A	E.C.# 6843	JK
12/19	B	E.C.# 6858	JK

GTS LX EUROPÉEN AVEC SCHÉMA ÉLECTRIQUE DE BOITIER EXTERNE VL

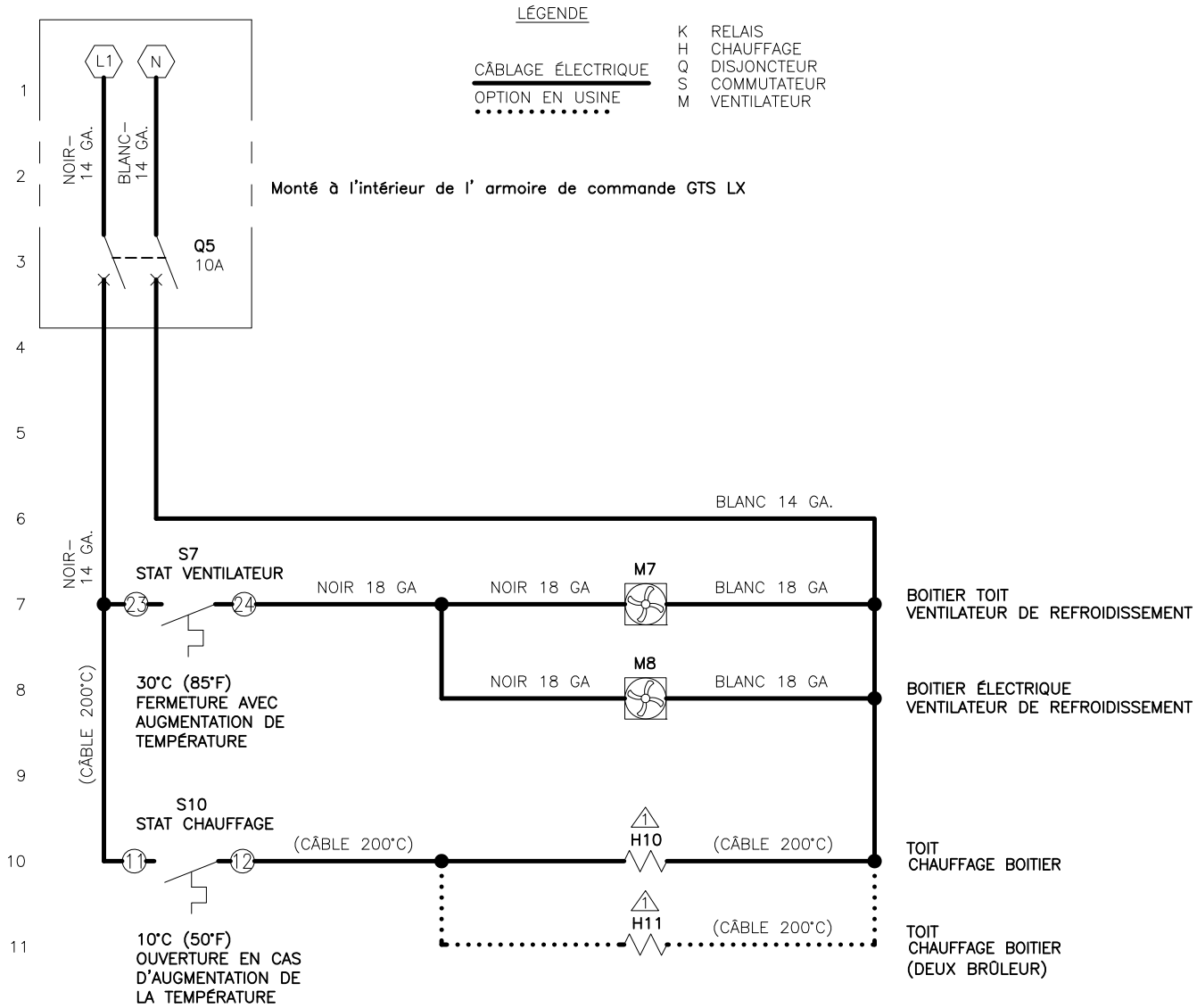

REMARQUES :

1. UTILISER DES BORNES CIRCULAIRES NON ISOLÉES POUR LES CONNEXIONS DES COSSES DU CHAUFFAGE.
2. TOUS LES CÂBLES SONT DE CALIBRE 14, SAUF SPÉCIFICATION AUTRE.
3. VÉRIFIER QUE TOUS LES CÂBLES D'ALIMENTATION ÉLECTRIQUE SONT CONNECTÉS AVANT DE TESTER

driSteem	GTS LX EUROPÉEN, BOITIER EXTÉRIEUR W/VL SCHÉMA DE CÂBLAGE
	MAT'L:
	SCALE:
	DRAWN BY: JK
	DATE: 10/9/19
	P/N GTS–LX–CE–VL–5F